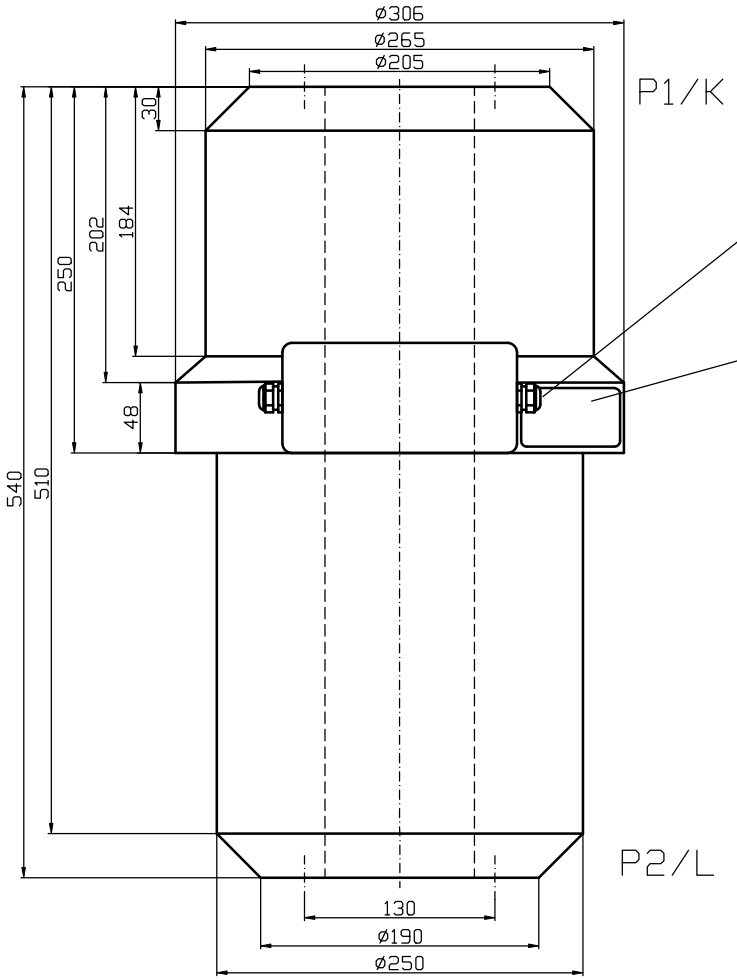

Pg16 Einsätze
Cable lead through Pg16

Leistungsschild
Rating plate

Nennspannung:	max. 24kV
Isolationsniveau:	EN/ISO 60044-1 24/50/125
Kriechwegbildung:	Isolierstoff-gruppe 1 CTI 600
Kriechstrecke:	>291mm
Luftstrecke:	>291mm
Frequenz:	16,7 Hz - 60 Hz
ITh:	max 40 kA
Temperatur:	-5° - +40°
Gewicht:	50 - 200kg

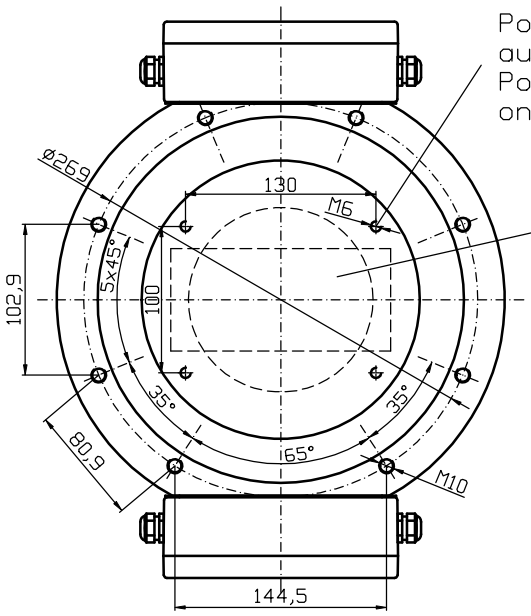

Potentialausgleich - Gewindebuchsen M6x9 auf beiden Stirnseiten des Wandlers
Potential equalisation - Screw inserts M6x9 on both face sides of the CT

Abmessungen der verfügbaren Schienenöffnungen auf Anfrage

Weitergabe sowie Vervielfältigung dieser Unterlage, Verwertung und Mitteilung ihres Inhalts nicht ge- stattet, soweit nicht ausdrücklich zugestanden. Zuwiderhandlungen verpflichten zu Schadensersatz. Alle Rechte für den Fall der Patenterteilung oder Gebrauchsmuster-Eintragung vorbehalten.

Freimaßtoleranz ISO 2768-m

Maßstab

Zust	Änderung	Datum	Name		Datum	Name
				Bearb.	06.02.09	Bacher W.
06	Pot.ausgleich	23.12.13	KOST	Gepr.	06.02.09	Steiner D.
05	Aktualisiert	12.04.11	SD	Norm.		
04	Anpassungen	23.09.10	BW	Qual.		
03	Anpassungen	22.09.10	BW			
02	Klemmkasten	27.03.09	BW			
01	Anpassungen	06.02.09	BW			

ZELISKO Austria

CAD-Zeichnung A4

Aufsteckstromwandler

GAR 10/20 Größe 1/Size 1

JW873-17

Blatt 1 / 1 Bl.

Ers.f.: Ers.d.: