G 08 19 0250 1 0585 WG18 WG18 00600N

17.04.2019 Nadia Geng

Zeichnung zu Angebot 1598919

Überprüfen Sie die Kraft und die Abmessungen, denn falsch bestellte Gasfedern können nicht zurück genommen werden.

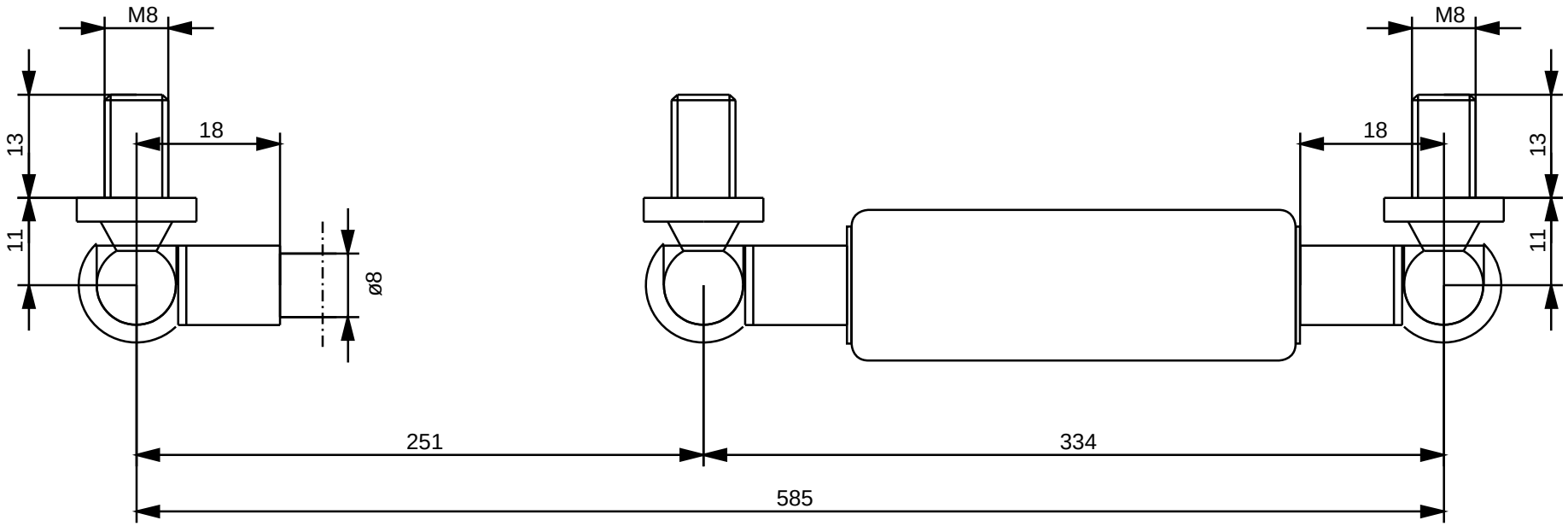

HAHN-Gasfedern GmbH
Waldstrasse 43 73773 Aichwald

Beachten Sie unsere technische Vorschrift

Einbau/Lagerung mit Kolbenstange nach unten

nicht öffnen , nicht erhitzen - hoher Druck

Tel: +49 711 9367 05 0	ngeng	Teil	Abmessung	Material	Oberfläche	Anschluss	Progression: 35,3 %
Fax: +49 711 9367 05 40	17.04.2019	Kolbenstange	Ø8mm	Stahl	hartverchromt	WG18 M8 CS10	
EMail: info@hahn-gasfedern.de		Zylinder	Ø19mm	Stahl	schwarz	WG18 M8 CS10	
Web: www.hahn-gasfedern.de							