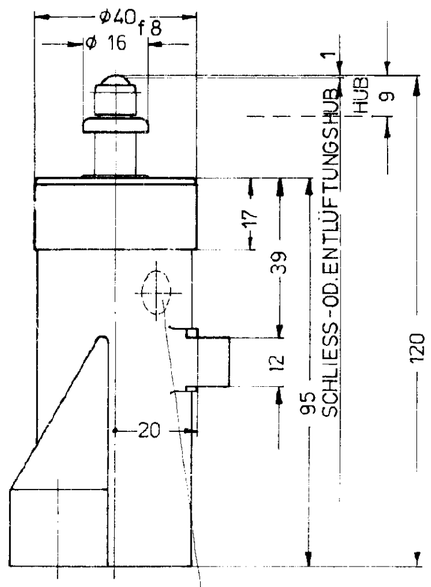

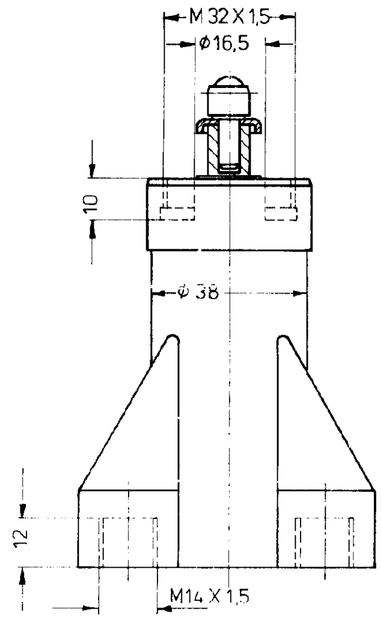

GERÄTE-BEZEICHNUNG	REGELBEREICH IN kp/cm²	FARBANSTRICH
360 895 520 2	0 - 5	BLAU
360 895 524 2	0 - 2,5	BLAU
360 895 526 2	0 - 5	GRAU
360 895 527 2	0 - 2,5	GRAU
360 895 525 2	1,5 - 6	GRAU
360 895 529 2	1,5 - 6	BLAU
360 901 522 2	0 - 5	GRAU
360 901 523 2	0 - 3,5	GRAU
360 901 524 2	1,5 - 7	GRAU
360 901 525 2	0 - 2	BLAU

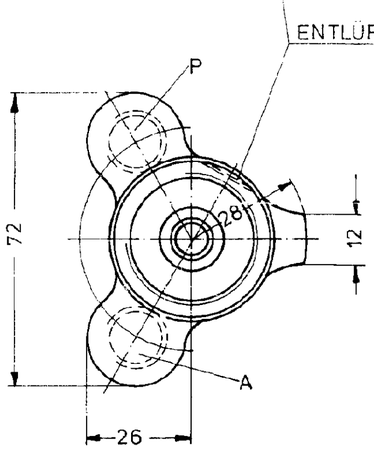

KENNLINIE

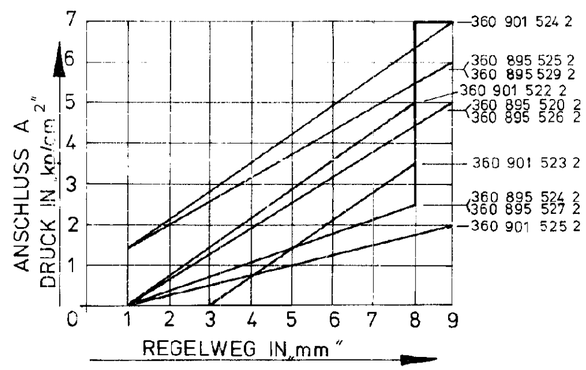

BETÄTIGUNGSKRAFT

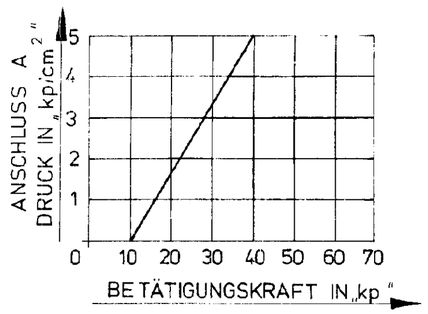

ANSCHLUSS A = ARBEITSLEITUNG
ANSCHLUSS P = DRUCKLEITUNG
MAX. BETRIEBSDRUCK : 10 kp/cm
ZUL. UMGEBUNGSTHEMP.: -25° + 70°C
ZUL. MEDIEN: DRUCKLUFT
GEWICHT :.....

c	b	a	Benennung			Firmen Zeichnungs-Nr	Katalog Blatt oder Lieferer	Lfd. Nr
Stückzahl								
			Nr	Änderungs-Mitteilung	Tag	Name		
			Verwendbar für					

1971	Tag	Name
Gez.	20.1.	Kaltig
Gepr.		
Norm.	17.2.	Köln

Maßstab 1:1

Maße ohne Toleranzangabe nach

REGELVENTIL

AVENTICS

A360 895 520 2

Ersetzt für

Ursprung