Lechler GmbH
Präzisionsdüsen-Tropfenabscheider
Ulmer Strasse 128
D-72555 Metzingen/Germany
Telefon (07123) 962-0
Telefax (07123) 962-444

AV1-600.283.42.YY.00.0

Buse à jet plat multicanaux

Matiere : Aluminium

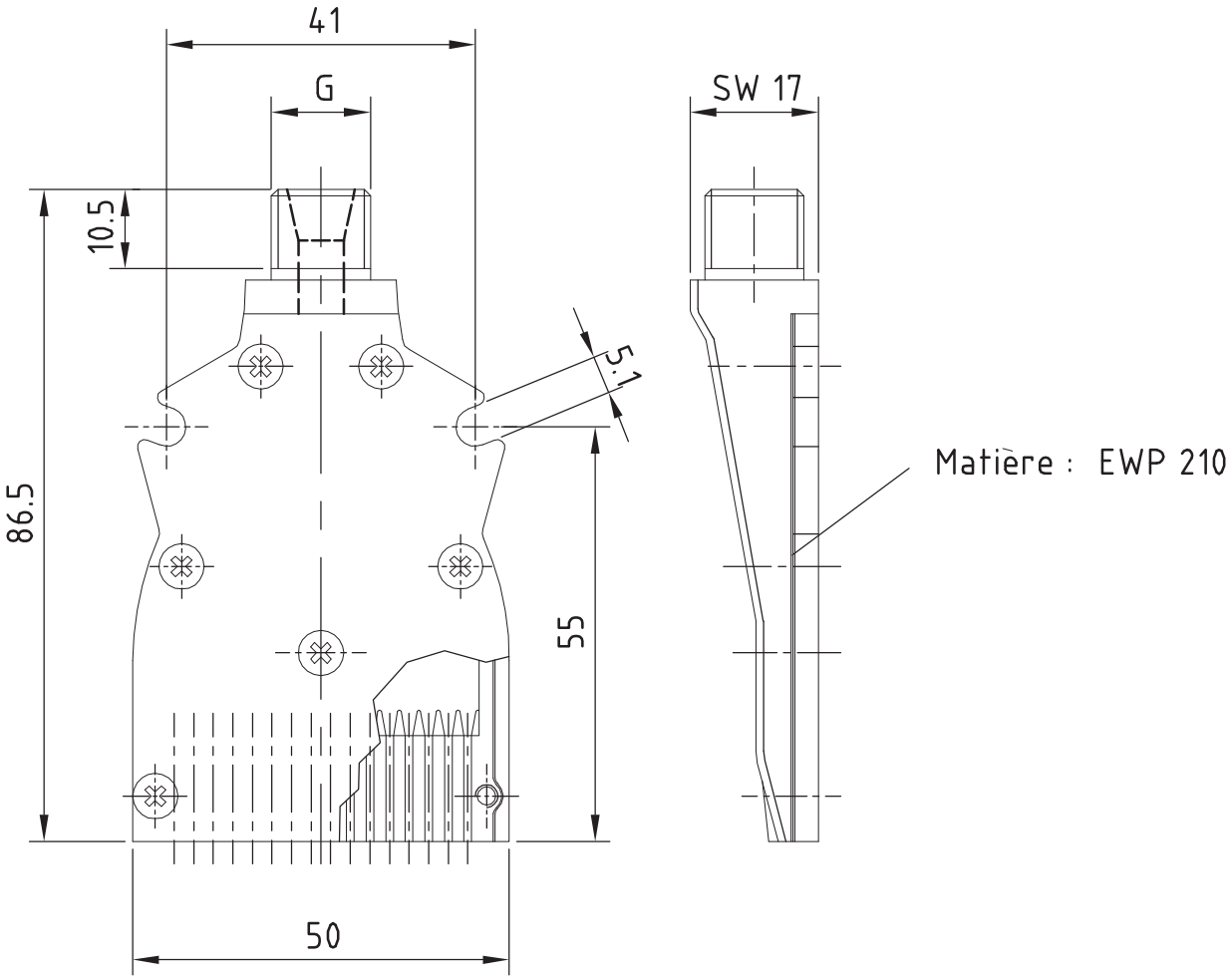

Numéro de série	Raccordement G
600.283.42.AC.00.1	G 1/4A ISO 228
600.283.42.BC.00.1	1/4 NPT

Débit Air $\dot{V}_{LN}$ = 18 m^3/h à 2 bar

Dimensions en mm

2008-DEZ-16-RD-SM