56	KSL5/200-4000HSA	4000	0254054/00
55	KSL5/200-3000HSA	3000	0254053/00
54	KSL5/200-2000HSA	2000	0254052/00
53	KSL5/200-1000HSA	1000	0254051/00
52	KSL5/140-4000HSA	4000	0250734/00
51	KSL5/140-3000HSA	3000	0250733/00
50	KSL5/140-2000HSA	2000	0250732/00
49	KSL5/140-1000HSA	1000	0250731/00
48	KSL5/100-4000HSA	4000	0250034/00
47	KSL5/100-3000HSA	3000	0250033/00
46	KSL5/100-2000HSA	2000	0250032/00
45	KSL5/100-1000HSA	1000	0250031/00
44	KSL5/63-4000SSB	4000	0251474/00
43	KSL5/63-3000SSB	3000	0251473/00
42	KSL5/63-2000SSB	2000	0251472/00
41	KSL5/63-1000SSB	1000	0251471/00
40	KSL5/63-4000HSA	4000	0250024/00
39	KSL5/63-3000HSA	3000	0250023/00
38	KSL5/63-2000HSA	2000	0250022/00
37	KSL5/63-1000HSA	1000	0250021/00
36	KSL5/40-4000SSB	4000	0257654/00
35	KSL5/40-3000SSB	3000	0257653/00
34	KSL5/40-2000SSB	2000	0257652/00
33	KSL5/40-1000SSB	1000	0257651/00
32	KSL5/40-4000HSA	4000	0256934/00
31	KSL5/40-3000HSA	3000	0256933/00
30	KSL5/40-2000HSA	2000	0256932/00
29	KSL5/40-1000HSA	1000	0256931/00
28	KSL4/200-4000HSA	4000	0254044/00
27	KSL4/200-3000HSA	3000	0254043/00
26	KSL4/200-2000HSA	2000	0254042/00
25	KSL4/200-1000HSA	1000	0254041/00
24	KSL4/140-4000HSA	4000	0250694/00
23	KSL4/140-3000HSA	3000	0250693/00
22	KSL4/140-2000HSA	2000	0250692/00
21	KSL4/140-1000HSA	1000	0250691/00
20	KSL4/100-4000HSA	4000	0250014/00
19	KSL4/100-3000HSA	3000	0250013/00
18	KSL4/100-2000HSA	2000	0250012/00
17	KSL4/100-1000HSA	1000	0250011/00
16	KSL4/63-4000SSB	4000	0251464/00
15	KSL4/63-3000SSB	3000	0251463/00
14	KSL4/63-2000SSB	2000	0251462/00
13	KSL4/63-1000SSB	1000	0251461/00
12	KSL4/63-4000HSA	4000	0250004/00
11	KSL4/63-3000HSA	3000	0250003/00
10	KSL4/63-2000HSA	2000	0250002/00
09	KSL4/63-1000HSA	1000	0250001/00
08	KSL4/40-4000SSB	4000	0257644/00
07	KSL4/40-3000SSB	3000	0257643/00
06	KSL4/40-2000SSB	2000	0257642/00
05	KSL4/40-1000SSB	1000	0257641/00
04	KSL4/40-4000HSA	4000	0257364/00
03	KSL4/40-3000HSA	3000	0257363/00
02	KSL4/40-2000HSA	2000	0257362/00
01	KSL4/40-1000HSA	1000	0257361/00
Bauart	**Typ**	**Länge**	**Ident-Nr.**

FOR THIS TECHNICAL DOCUMENT WE KEEP ALL RIGHTS RESERVED. "CONSIDER COPYRIGHT NOTICE DIN 34/DIN ISO 16016"
Für diese technische Unterlage behalten wir uns alle Rechte vor. "Schutzvermerk nach DIN 34/DIN ISO 16016 beachten"

Ausf.mit gefügten Verstärkungsklammern für 4 pol.Ausf.(40-200A)

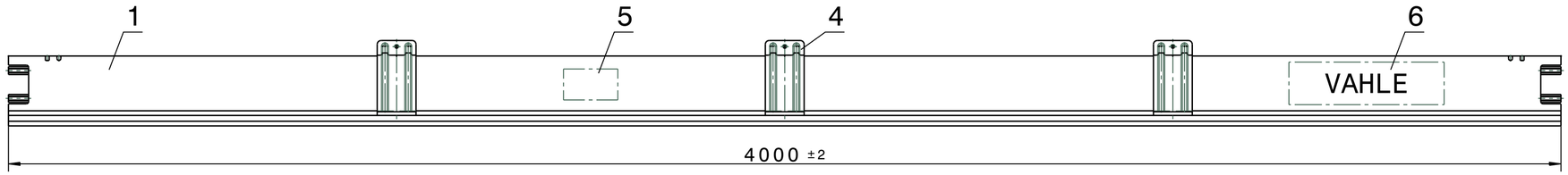

Ausf.mit geschraubten Verstärkungsklammern für 5 pol.Ausf.(40-200A)

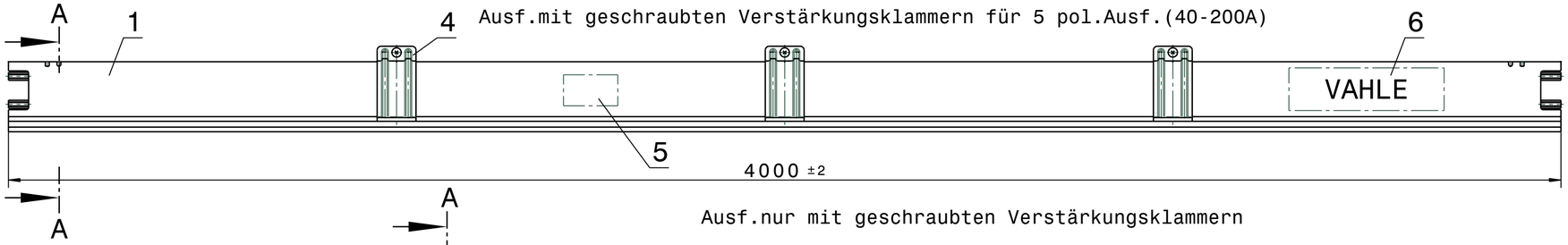

Ausf.nur mit geschraubten Verstärkungsklammern

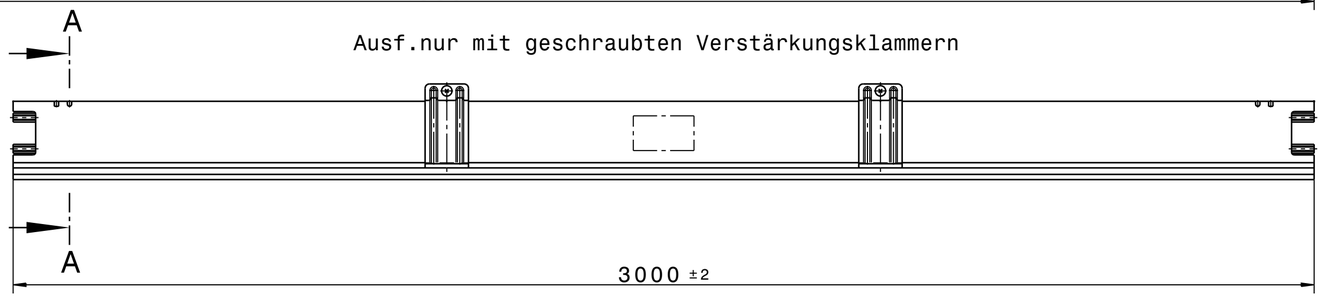

Ausf.nur mit geschraubten Verstärkungsklammern

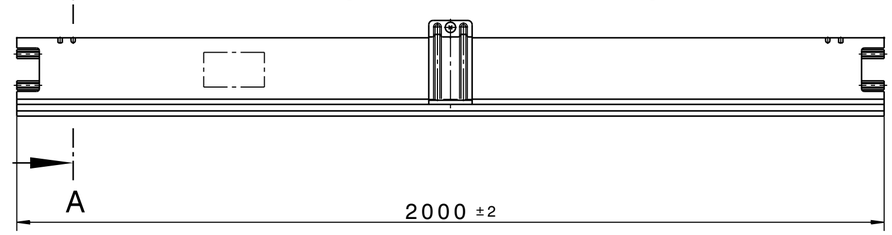

Ausf.nur mit geschraubten Verstärkungsklammern

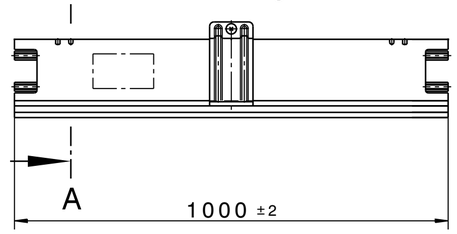

Endenbearbeitung

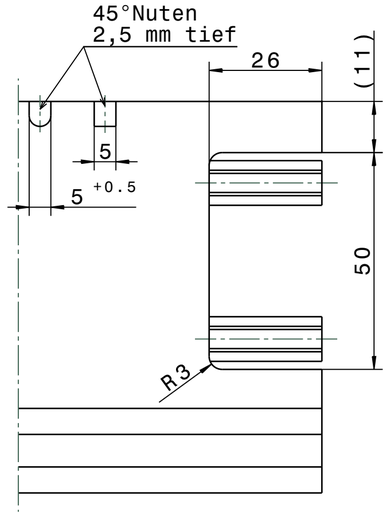

obere Ausstanzung
nur bei 5 pol. Ausf.

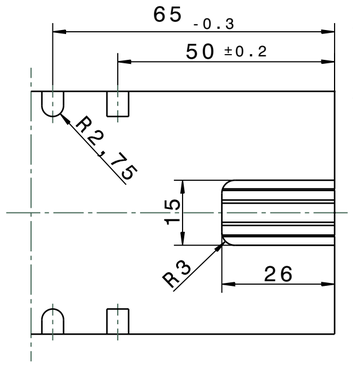

Bezeichnung in Klammern
für Steuerleitung

A-A
(M1:1)
Ausf. 5 polig

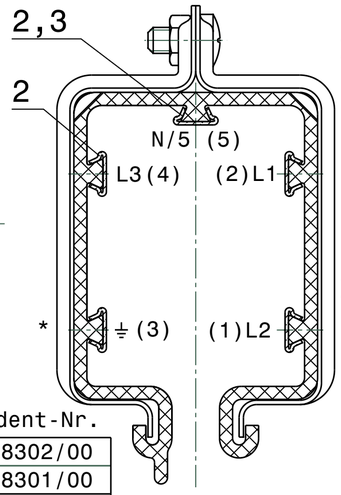

A-A
(M1:1)
Ausf. 4 polig

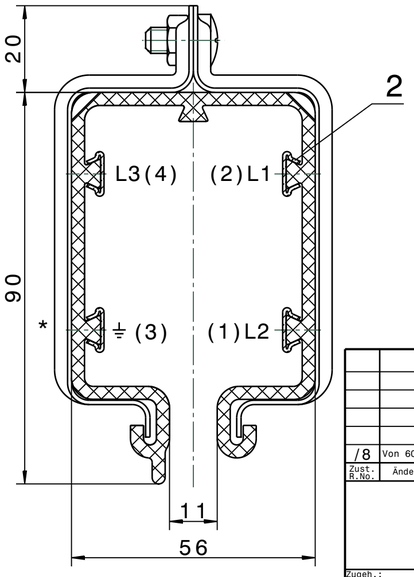

Ausführung I und K;Zusatz-Ident-Nr.

5 polig	P0250830/00	P0258302/00
4 polig	P0250830/00	P0258301/00
Typ	Ausführung K	Ausführung I (63A)

Ausf.K nur mit geschraubten Verstärkungsklammern

* gelb-grüne Kennzeichnung f. Ausf. HS

Pos.1 Schleifleitungsgehäuse n.Zchng.:
221-70-039930/..-01...04HS u.01...04SS

					Datum DATE	Name NAME
				Bearb. DESIG.	03.05.17	msk
				Gepr. APPR.	19.06.17	mpr
				Maßstab: SCALE:	1:1;1:5	
				Werkstoff: MATERIAL:		
/8	Von 60 auf 63 A geä.	07.04.17	Schenk			
Zust. R.No:	Änderung / REVISION NOTE	Datum DATE	Name NAME	Beleg Nr./DOCUMENT No.:		

VAHLE

C A D - Zeichnung DRAWING | Original | Format: SIZE: A2

Teilstücke KSL
(Farbe grün RAL 6000)

Mat.-Nr.:
MAT.-No.:
Zeichnungs-Nr. / DRAWING-No.:
221-70-042417/8
Ers.für: REPL.FOR: 221-70-042417/7 (V4)
Ers.d.: REPL.BY:

Zugeh.: REF.DRW: .
Urspr.: ORIGIN: