Table		
Teil-Nr. / Part-no.	Werkstoff / Material	Oberflaeche / Finish
1449L02-1X1AG	Stahl / Steel	verzinkt; farblos chromatiert / zinc plated transparent chromated
1449L02-1X1BP	Stahl rostfrei / cres	passiviert / passivated

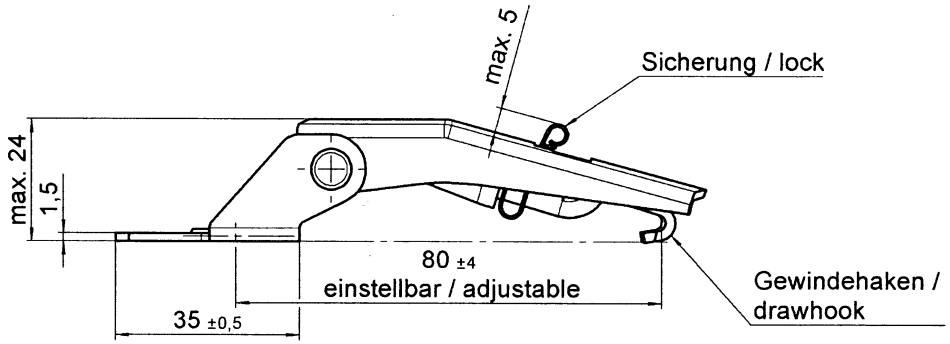

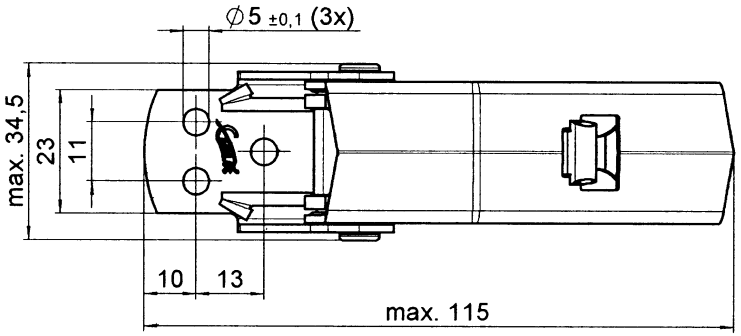

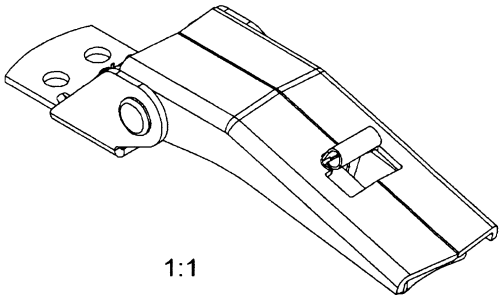

Technische Daten / technical data:

Stahl / steel
Zugbelastung max. / max. load:
mit Gegenhaken / with strike
V951L50-1-*AGV.....2200N

Stahl rostfrei / cres
Zugbelastung max. / max. load:
mit Gegenhaken / with strike
V951L50-1-*BP.....3600N

Hub / stroke: 12mm

F	09228	20.10.09	GULDET	22.10.09	aulbaj	23.10.09	kretskh	23.10.09	beckep	27.10.09	juelid
Revision	CN	Date	Prepared	Date	Checked	Date	QM	Date	Mfg.	Date	Approval

☒ CAD
System: SolidWorks
Only CAD-Modifications!

All Dimensions in
☒ Millimeters [mm]
☐ Inch [in]

Unless otherwise specified, common tolerances per:
DIN ISO 2768-mK

BENLOC FASTENER TECHNIK
75389 Neuweiler

Weitergabe sowie Vervielfaeltigung dieses Dokumentes,Verwertung und Mitteilung seines Inhaltes sind verboten, soweit nicht ausdruecklich gestattet. Zuwiederhandlungen verpflichten zu Schadenersatz. Alle Rechte fuer den Fall der Patent-, Gebrauchsmuster- oder Geschmacksmustereintragung vorbehalten.

The reproduction, distribution and utilization of this document as well as the communication of its contents to others without explicit authorization is prohibited. Offenders will held liable for the payment of damages. All rights reserved in the event of the grant of a patent, utility model or design.

Scale 1:1

Designation
Spannverschluss
Latch

	Date	Name
Drawn	15.10.09	GULDET
Checked	22.10.09	aulbaj
QM	23.10.09	kretskh
Mfg.	23.10.09	beckep
First Appr.	27.10.09	juelid

Series 17L
Project 1449
Drawing-No. 1449L02
Dwg.-Ident: 1449L02-F-1/1
Rev. F
Sheet: 1/1
Replacement for: Hand: 1449L02_E
Format DIN-A3

1449L02-F-1/1