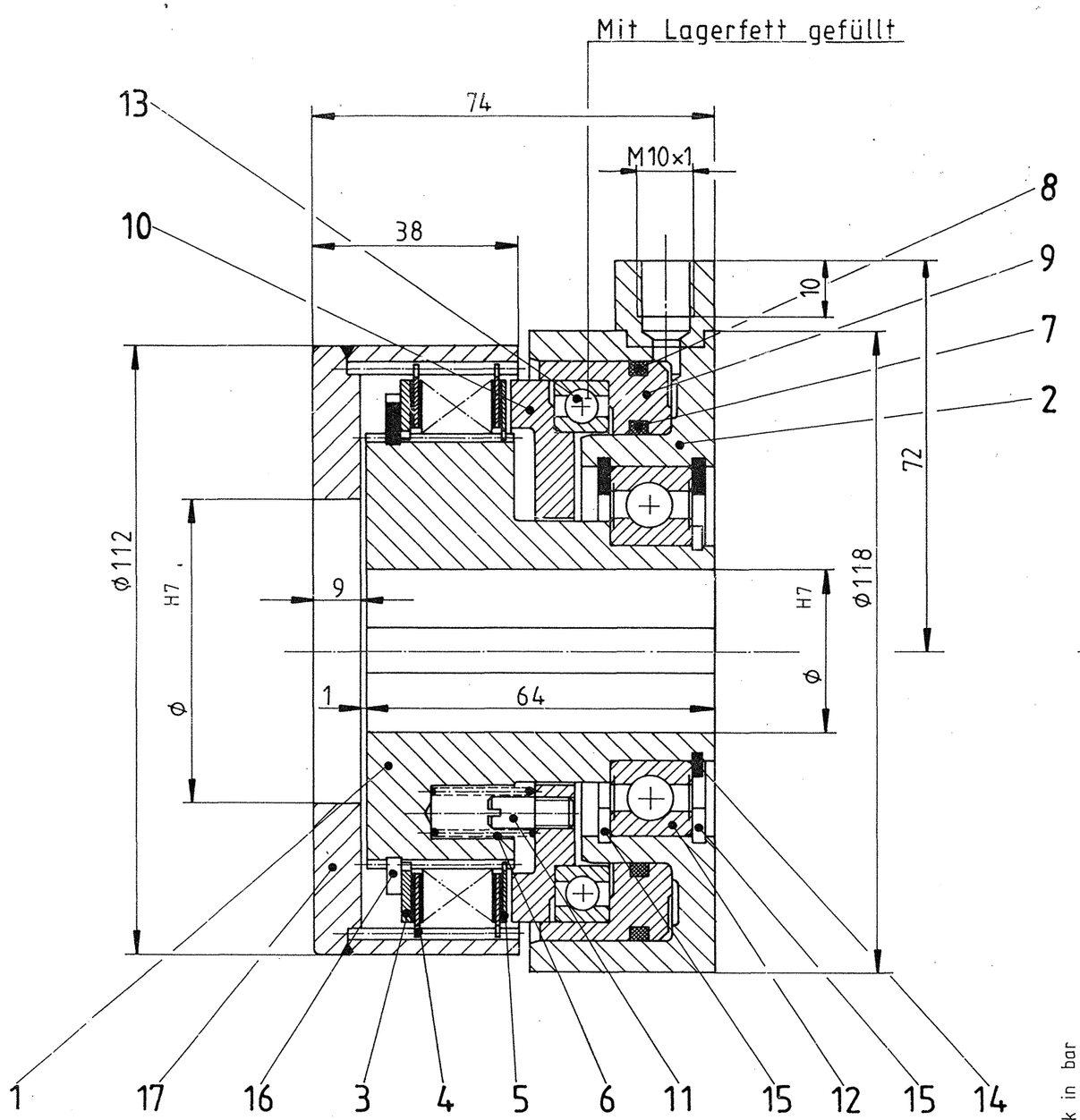

Dichtungen mit Lithiumseifenfett eingesetzt

Anschluß für Druckleitung flexibel ausführen.
Zylindergehäuse durch Druckleitung gegen Verdrehen gesichert. Als Belastung tritt die Lagerreibung auf.

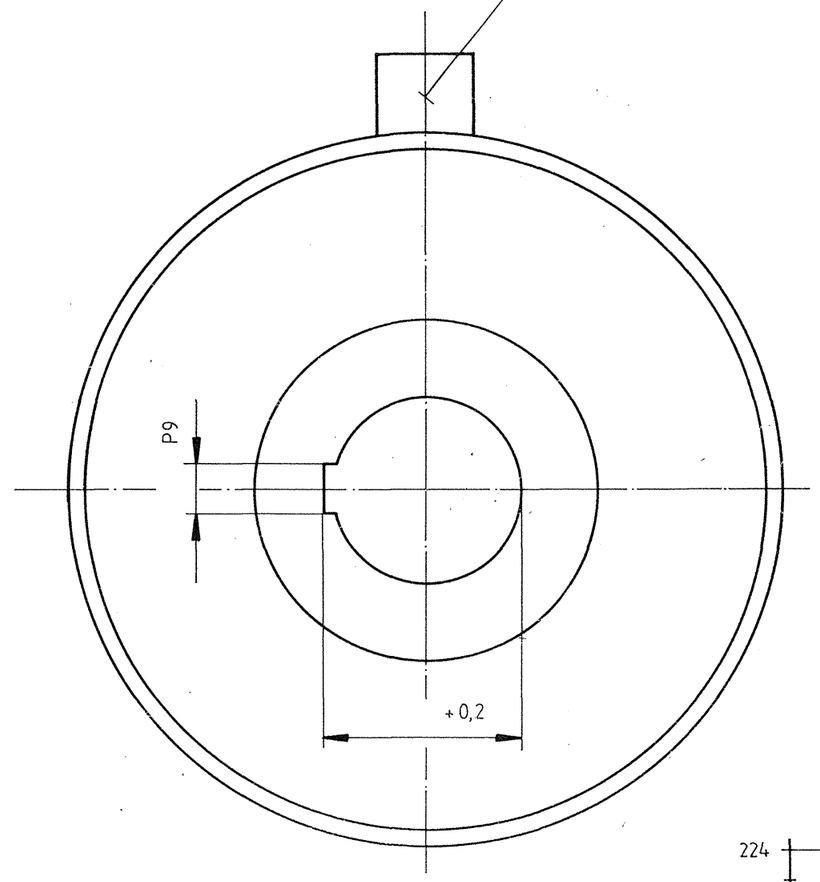

Die dargestellten technischen Daten und die daraus abzuleitenden Eigenschaften basieren auf von Ortlinghaus festgelegten Testparametern und eigenen Prüfeinrichtungen. Wegen der großen Varianz der Einsatzbedingungen sollen die ermittelten Werte nur bei der Vorauswahl unserer Produkte helfen. Eine Prüfung durch den Kunden im Originalgerät ist in jedem Fall erforderlich.

The technical data and details shown on this drawing as well as the characteristics they lead to are based on Ortlinghaus test parameters and the Ortlinghaus test equipment. Due to the large variations in actual applications, the values determined should therefore only be used for a pre-selection of suitable products. Testing by customers in the original equipment is at all means required.

Lebensdauer der Lager

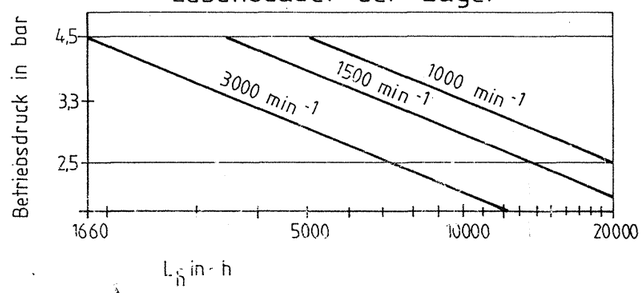

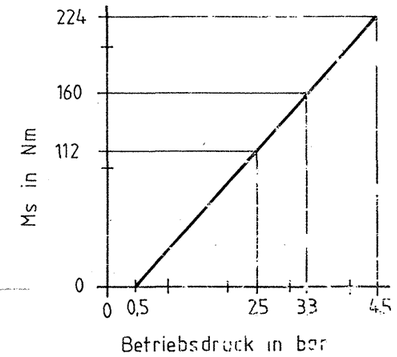

Stck.	Benennung	Pos.	Zeichnungs-Nr.	DIN

Änd.-st | Datum | Name | Mitteilg. Nr | Maßmaß | Abmaße

Das Urheberrecht an diesem Zeichn. gehört uns. Jeder rechtswidrige Weitergebrauch u. BGB, ist Vervielfältigung, Mitteilung an dritte Personen unzulässig. Änderungen vorbehalten.

Oberflächen nach Reihe 3 DIN 3141
Abweichungen für Maße ohne Toleranzangabe n. DIN 7168 mittel
über 400-1000 ± 0,5

Träger —
Bohrung Ø 30 | Nut DIN 6885 8 × 2,0

Kunden-Zchg-Nr.

Ortlinghaus-Werke GmbH
WERMELSKIRCHEN

aus Modell:
Werkstoff:
Maßstab 1:1

Bezeichnung: Druckluft-Kupplung

Zeichnungs-Nummer: 0-521-007-23-000

Ersatz für Zeichnung gl. Nr. vom 10.02.84

1. Zusammenstellung

17.12.2019/16:05:10/freigegeben