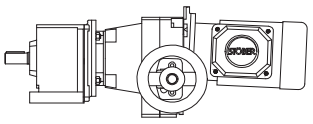

STÖBER

C2..N....R...
C2..Q....R...

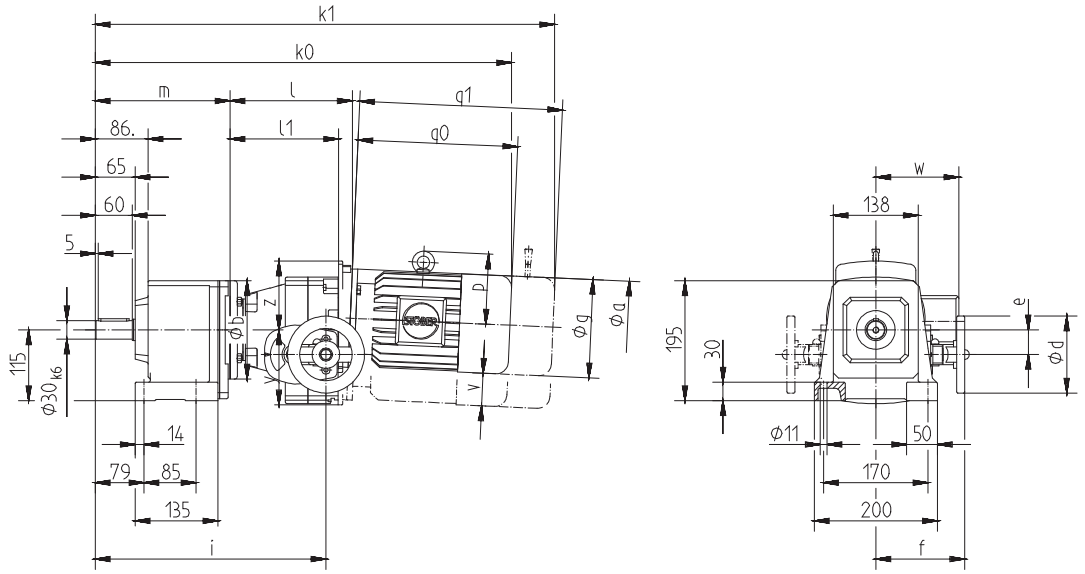

C2..N....R...
Fußausführung
Foot mounting
Exécution à pattes

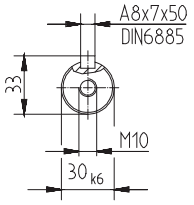

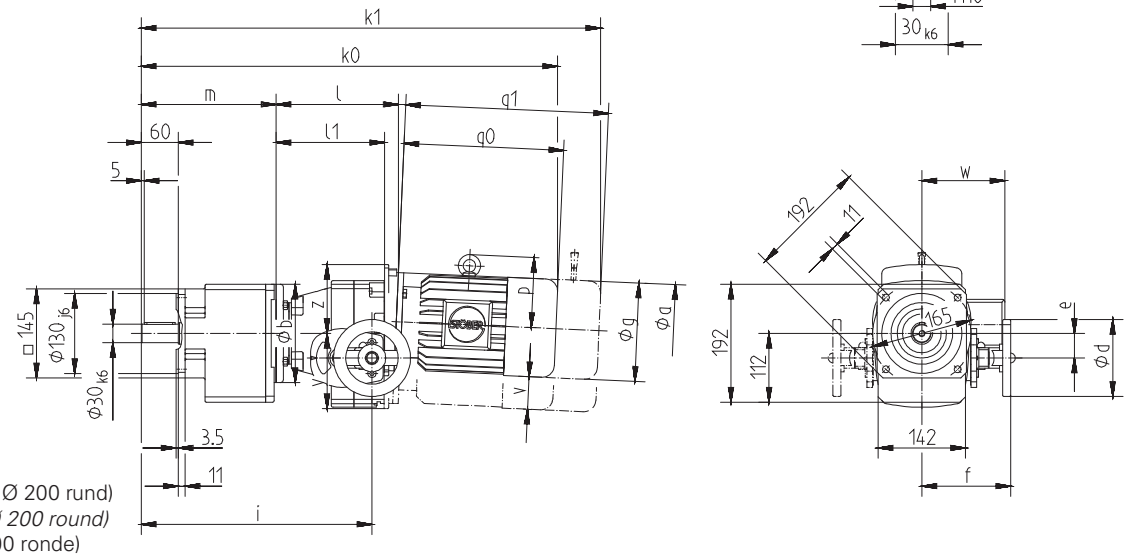

C2..Q....R...
Quadratflansch (≙ Ø 200 rund)
Square flange (≙ Ø 200 round)
Bride carré (≙ Ø 200 ronde)

Bitte beachten Sie die Hinweise auf Seite A16! ***Please refer to the notes on page A16!*** **Regardez les remarques à la page A16!**

Typ	øa	øb	ød	e	f	g	i	i1	k0	k1	l	l1	m	m1	p	q0	q1	v	w	y	z
C202_....R170D71K4	160	140	125	38	135	124	359	-	600	652	177	163	215	-	-	208	260	43	120	114	95
C202_....R170D71L2	160	140	125	38	135	124	359	-	600	652	177	163	215	-	-	208	260	43	120	114	95
C202_....R170D71L4	160	140	125	38	135	124	359	-	600	652	177	163	215	-	-	208	260	43	120	114	95
C202_....R270D80K4	200	160	125	40	144	139	376	-	657	714	200	177	219	-	-	238	295	53	128	141	112
C202_....R270D80L2	200	160	125	40	144	139	376	-	657	714	200	177	219	-	-	238	295	53	128	141	112
C202_....R270D80L4	200	160	125	40	144	139	376	-	657	714	200	177	219	-	-	238	295	53	128	141	112
C202_....R370D90L2	200	160	125	52	150	157	393	-	718	786	216	194	219	-	-	283	351	55	137	144	111
C202_....R370D90L4	200	160	125	52	150	157	393	-	718	786	216	194	219	-	-	283	351	55	137	144	111
C202_....R370D90S4	200	160	125	52	150	157	393	-	696	764	216	194	219	-	-	261	329	55	137	144	111
C202_....R470D100K4	250	200	160	66	173	177	396	-	758	828	227	196	221	-	-	310	380	71	145	183	142
C202_....R470D100L2	250	200	160	66	173	177	396	-	758	828	227	196	221	-	-	310	380	71	145	183	142
C202_....R470D100L4	250	200	160	66	173	196	396	-	788	876	227	196	221	-	134	340	428	71	155	183	142

Die Motormaße g, k0, k1, q0, q1, w sind Richtwerte. k0 und q0 gelten für Motoren ohne Bremse, k1 und q1 für Bremsmotoren (Handlüftung nur auf Position Klemmenkasten möglich).
Motor dimensions g, k0, k1, q0, q1, w are typical values. k0 and q0 for motors without brake, k1 and q1 for motors with brake (release device only possible on the same position as terminal box).
Les cotes du moteur g, k0, k1, q0, q1, w sont approximatives. k0 et q0 concernent les moteurs sans frein, k1 et q1 les moteurs avec frein (la déverouillage manuel est seulement possible en même position que la boîte à bornes).