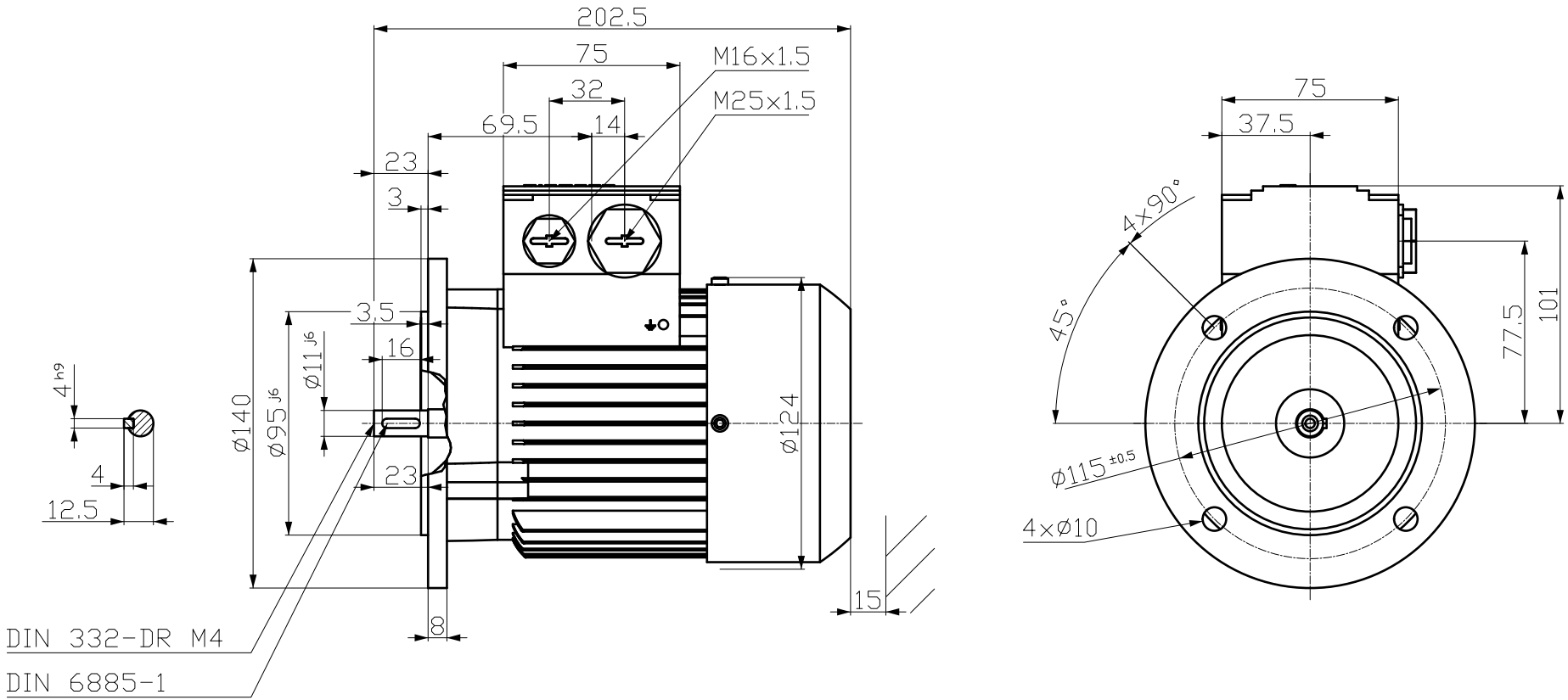

Tolerance	Surface	Material	Weight	Scale
			-	mm

1TZ9002-0BB32-2FA4-Z L21 ELEKTRA inspired by e-power	Author	Dimensional drawing MaÇzeichnung	
	Creator DTK		
	Approval		
	Department		
	Change Order	MLFB	Doc Type /
	Doc State 10.09.19	Item No	Paper Size A3
	Revision Index RS	Doc No	1st Language en 2nd Language de
	Project No -	Ref No -	Sheet 1 of 1

Transmittal, reproduction, dissemination and/or editing of this document as well as utilization of its contents and communication thereof to others without express authorization are prohibited. Offenders will be held liable for payment of damages. All rights created by patent grant or registration of a utility model or design patent are reserved.

Weitergabe sowie Vervielfältigung, Verbreitung und/oder Bearbeitung dieses Dokumentes, Verwertung und Mitteilung seines Inhaltes sind verboten, soweit nicht ausdrücklich gestattet. Zuwiderhandlungen verpflichten zu Schadenersatz. Alle Rechte für den Fall der Patenterteilung, Gebrauchsmuster- oder Geschmacksmustereintragung vorbehalten

Confidentiel: Tous droits réservés.
Comunicado como secreto empresarial. Reservados todos os direitos.
Confiado como secreto de empresa. Nos reservamos todos los derechos.